Serrure projets CES LOCKS

UTILISATION

Serrures du type lourd à larder pour utilisation principalement sur des portes en bois (convient aussi pour portes métalliques) à utilisation intensive dans des bâtiments publics ou privés : immeubles de bureaux, hôpitaux, écoles, collectivités, etc.
Elle est disponible de stock, en entrée de 55 mm avec têtière en acier inoxydable brossé pour portes à fleur, avec ou sans pêne lançant antifriction, en version **PZW** pour cylindre et version **WC** pour fermeture de toilettes, en version **F-PZ** à pêne lançant seul ou en version **R-PZ** ou **R-WC** à pêne dormant seul actionné par un cylindre ou un carré.

DESCRIPTION ET FONCTIONNEMENT

- Serrure à larder, gauche ou droite, réalisée selon les prescriptions de la norme DIN 18251 classe 3.
- Coffre entièrement fermé en acier zingué de 1,7 mm d'épaisseur.
- Têtière en acier inox austénitique AISI 304 brossé (ISO 1.4301), d'épaisseur 3 mm.
- Noix Tenax autoserrante en fonte d'acier bleuté pour carré de 8 mm **renforcée** par une bague de friction en acier doux de chaque côté.
- Pêne lançant standard (saillie minimum 10 mm) en acier nickelé. Lors de l'usage avec un ferme-porte, Il est vivement conseillé de prévoir le pêne lançant anti-friction: divisé en trois parties, il facilite grandement la rétraction du lançant. Sa partie centrale en Delrin©, matière synthétique très résistante, diminue de façon très importante le bruit à la fermeture, surtout quand on utilise des ébrasements métalliques.
- Pêne dormant en acier renforcé nickelé de type à double-tour et a une saillie de minimum 20 mm. Sauf pour la WC et R-WC où il est du type quart-de-tour.
- Lors de l'utilisation d'ébrasements en bois, les gâches appropriées sont indispensables : L&L réversibles (**FG 113525, 113586, 113587**)

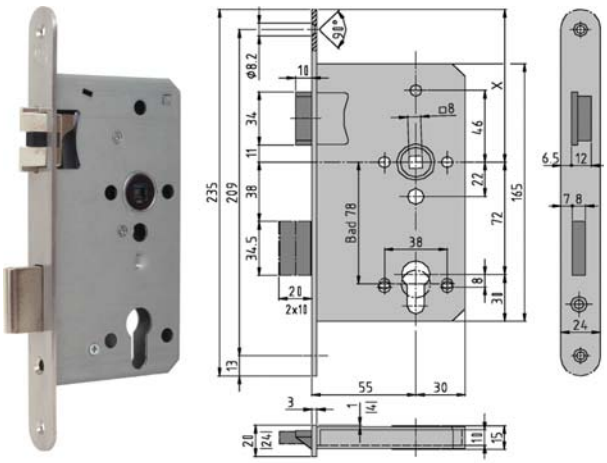

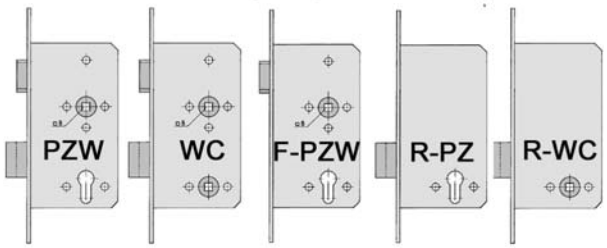

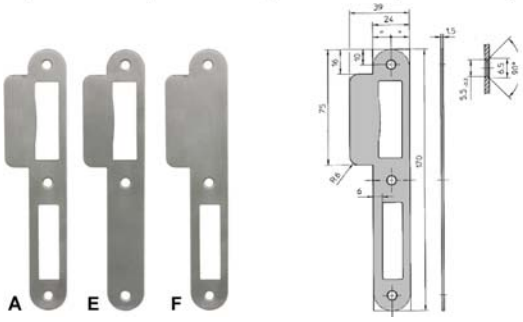

type	entrée / entraxe (mm)	têtière (mm)	finition	ref. fourn.	sens d'ouverture	uv	n°com.
PZW	55 / 72	TA 24	inox	334 SL	gauche / DIN R	pc	**113081**
PZW	55 / 72	TA 24	inox	334 SL	droite / DIN L	pc	**113082**
PZW	**65 / 72**	TA 24	inox	334 SL	gauche / DIN R	pc	**1130812**
PZW	**65 / 72**	TA 24	inox	334 SL	droite / DIN L	pc	**1130822**
PZW + pêne antifriction	55 / 72	TA 24	inox	334 SL KURB.	gauche / DIN R	pc	**113083**
PZW + pêne antifriction	55 / 72	TA 24	inox	334 SL KURB.	droite / DIN L	pc	**113084**
PZW + pêne antifriction	**65 / 72**	TA 24	inox	334 SL KURB.	gauche / DIN R	pc	**1130832**
PZW + pêne antifriction	**65 / 72**	TA 24	inox	334 SL KURB.	droite / DIN L	pc	**1130842**
WC	55 / 78	TA 24	inox	390 SL	gauche / DIN R	pc	**113085**
WC	55 / 78	TA 24	inox	390 SL	droite / DIN L	pc	**113086**
WC + pêne antifriction	55 / 78	TA 24	inox	390 SL KURB.	gauche / DIN R	pc	**113087**
WC + pêne antifriction	55 / 78	TA 24	inox	390 SL KURB.	droite / DIN L	pc	**113088**
F-PZW (lançant seul)	55 / 72	TA 24	inox	334-01 SL	gauche / DIN R	pc	**113093**
F-PZW (lançant seul)	55 / 72	TA 24	inox	334-01 SL	droite / DIN L	pc	**113094**
R-PZ (dormant seul)	55 / 72	TA 24	inox	330-02	gauche / DIN R	pc	**113097**
R-PZ (dormant seul)	55 / 72	TA 24	inox	330-02	droite / DIN L	pc	**113098**
R-WC (dormant seul)	55 / 78	TA 24	inox	390-02	gauche / DIN R	pc	**113099**
R-WC (dormant seul)	55 / 78	TA 24	inox	390-02	droite / DIN L	pc	**113100**
pour lançant + dormant	**A**	arrondis	inox	-	réversible	pc	**113585**
pour lançant seul	**E**	arrondis	inox	-	réversible	pc	**113586**
pour dormant seul	**F**	arrondis	inox	-	réversible	pc	**113587**

Document informatif non contractuel. Sous réserve de modifications. Mise à jour : 07-2015